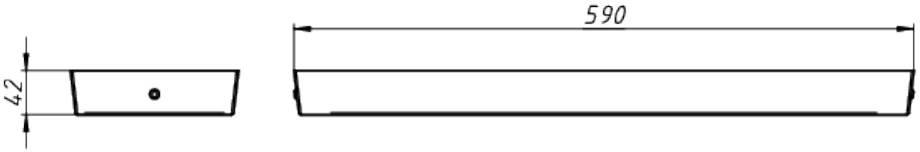

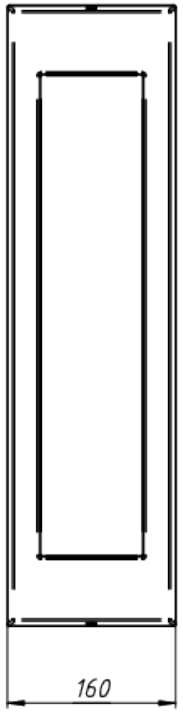

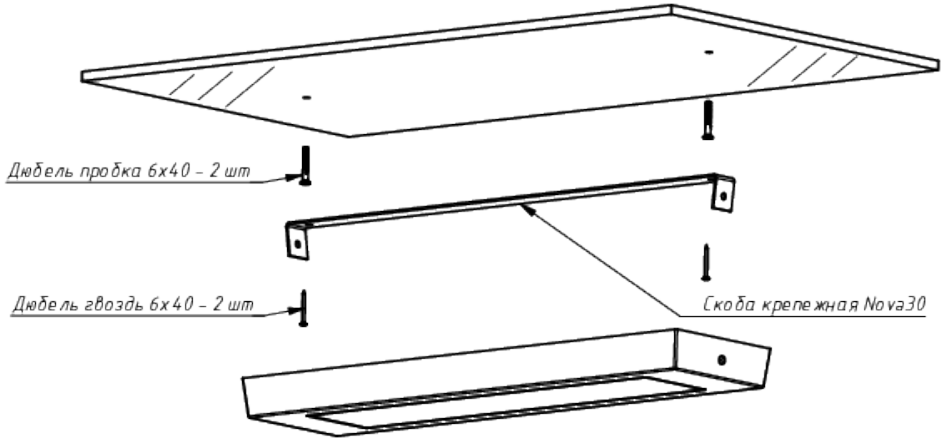

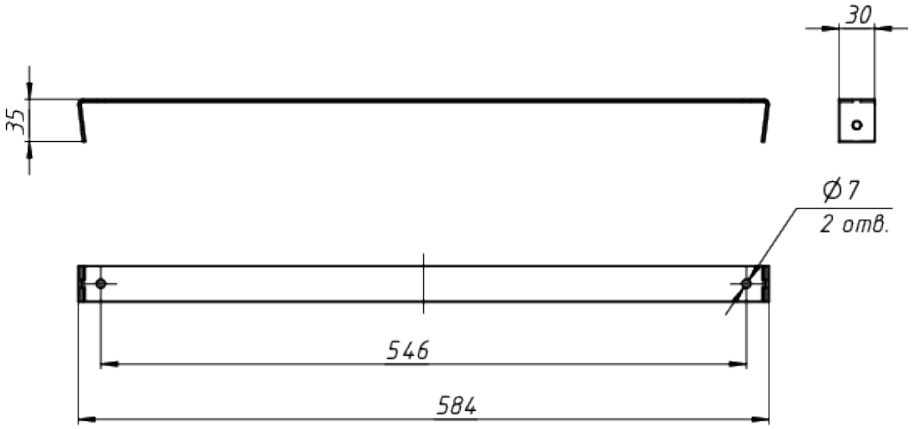

ЛАДЗАВОД
СВЕТОТЕХНИКИ

*Документ сгенерирован автоматически. Дата генерации: 19-04-2024

Изм.	Лист	№ докум.	Подп.	Дата	NL NOVA30-N-P	Лист 1